RUNDSTANGEN FÜR ADAPTER 15 MM ROLLEN (R) AUS STAHL

Rundstange Ø 8 mm mit 15 mm Rolle, für Griffe und Verschlüsse mit Mehrpunktzungen. Das Maß L gibt die Gesamtlänge vom abgeflachten Ende bis zum Ende der Rolle an. Stangenmodell R wird mit einem Stangenadapter verwendet (separat erhältlich). Der Adapter erhöht die Gesamtlänge um 14 mm (siehe Zeichnung).

Dieses Produkt wird in benutzerdefinierten Längen geliefert und ist nur auf Anfrage erhältlich.

COMP

MATERIAL
Rivet: Edelstahl 304
Rod: Stahl, verzinkt oder Edelstahl 304
Rollen: Brass, unplated or nickel plated

ÄHNLICHE PRODUKTE
Zungen: 2-490, 2-491, 2-500b, 2-510
Stangenführungen: 2-560, 2-570
Rod adapters: 2-541
Anderes Material: 2-541
Use the Index Code at industrilas.com

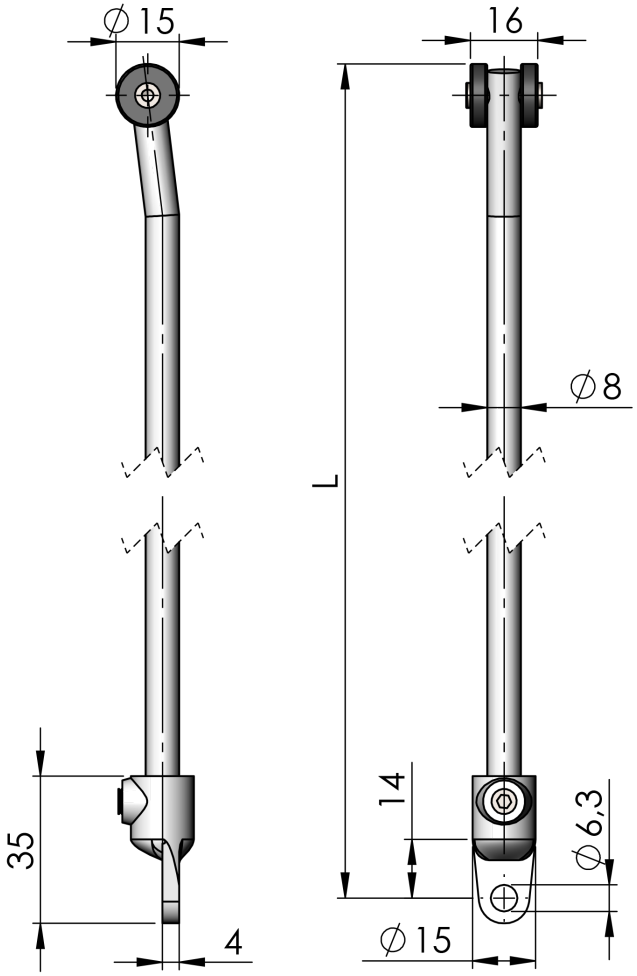

Industrilås
When access counts

Index Code: 2-541

Bestell-Nr.	Material	Länge in mm	Type
282111	Stahl	L=400 mm	Stange R
282112	Stahl	L=500 mm	Stange R
282113	Stahl	L=600 mm	Stange R
282114	Stahl	L=800 mm	Stange R
282115	Stahl	L=900 mm	Stange R
282116	Stahl	L=1000 mm	Stange R
282117	Stahl	L=1100 mm	Stange R
282118	Stahl	L=1200 mm	Stange R
282121	Stahl	L=700 mm	Stange R